Insel-Dunstabzugshaube

DA 4248 V D Puristic Varia

Breite
120 cm

* mit nachkaufbarem Zubehör

Con@ctivity | MobileControl | 10 Filter | Filter Indicator | Eco Motor | LED | Individual | Hood in Motion

Typ-/Verkaufsbezeichnung	DA 4248 V D Puristic Varia
Bauform	
Wand-/Insel-Dunstabzugshaube/Deckengebläse	–/●/–
Design	
Individuelle Anpassungen auf Kundenwunsch möglich	●
Randabsaugung	–
Betriebsarten	
Abluftbetrieb/Umluftbetrieb/Externer Betrieb	●/–/–
Bedienkomfort	
Tipptasten mit LED/Touchbedienung auf Glas	●/–
Fettfilter-/Aktivkohlefilter-Sättigungsanzeige programmierbar	●/–
CleanCover/Spülmaschinengeeignete Edelstahl-Metallfettfilter	●/6
Akustikpaket/Sicherheitsausschaltung/Nachlaufzeit 5 od. 15 Min.	●/●/●
Dunstabzugshauben mit motorischer Bewegung	●
Hausgeräte-Vernetzung	
Con@ctivity	●
Effizienz und Nachhaltigkeit	
Energieeffizienzklasse/Klasse für Fettabscheidegrad	A+/A
Jährlicher Energieverbrauch in kWh/Jahr	30,8
Beleuchtung	
LED/Ambiente-Beleuchtung	●/–
Anzahl x Watt/Beleuchtungsstärke in Lx/Farbtemperatur in K	4 x 3 W/600/3500
Gebläse	
Wechselstrommotor (AC-Motor)/Gleichstrommotor (DC-Motor)	–/●
Luftleistung bei maximalem Abluftquerschnitt	
Abluft (nicht bei externer Variante)	
In Betriebsstufe 3: Luftleistung (m^3/h)	420
Schallleistung (dB(A) re1pW)/Schalldruck (dB(A) re20µPa)	58/43
In Intensivstufe: Luftleistung (m^3/h)	675
Schallleistung (dB(A) re1pW)/Schalldruck (dB(A) re20µPa)	70/55
Umluft	
In Betriebsstufe 3: Luftleistung (m^3/h)	–
Schallleistung (dB(A) re1pW)/Schalldruck (dB(A) re20µPa)	–/–
In Intensivstufe: Luftleistung (m^3/h)	–
Schallleistung (dB(A) re1pW)/Schalldruck (dB(A) re20µPa)	–/–
Technische Daten	
Gesamthaubenhöhe Abluft und Extern in mm/Umluft in mm	755 – 1045/–
Breite/Höhe/Tiefe des Haubenkörpers in mm	1198/70/698
Mindestabstand über Kochfeldern in mm	450
Gesamtanschlusswert in kW/Spannung in V/Absicherung in A	0,29/230/10
Montagehinweise	
Abluftanschluss oben/hinten/seitlich	●/–/–
Durchmesser des Abluftstutzens in mm	150
Teleskopierbarer Kamin/Teleskopierbares Wandhalteblech	●/–
Mitgeliefertes Zubehör	
Rückstauklappe/Umlenkweiche für Umluft/Aktivkohlefilter	–/–/–
Nachkaufbares Zubehör	
Umbausatz Umluft/Aktivkohlefilter	–/–
Kamin	–
Steuermodul DSM 401/DSM 409	–/●
Schalldämpfer DASD 150/Mauerkasten DMK 150-1	●/●
Reduzierstutzen 150 auf 125 mm Ø	●
Frontdesign wahlweise	
Graphitgrau GR/Edelstahl ED/Brillantweiss BW	–/●/–
Obisidianschwarz SW/Obsidianschwarz matt SWM	–/–

Insel-Dunstabzugshaube, Varia
DA 4248 V D, Abluft Ø 150 mm

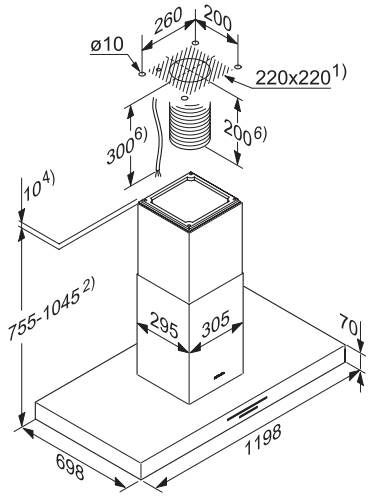

Detaillierte Einbauskizzen unter www.miele.ch/einbauskizzen
Stand: April 2024
Miele Dunstabzugshauben